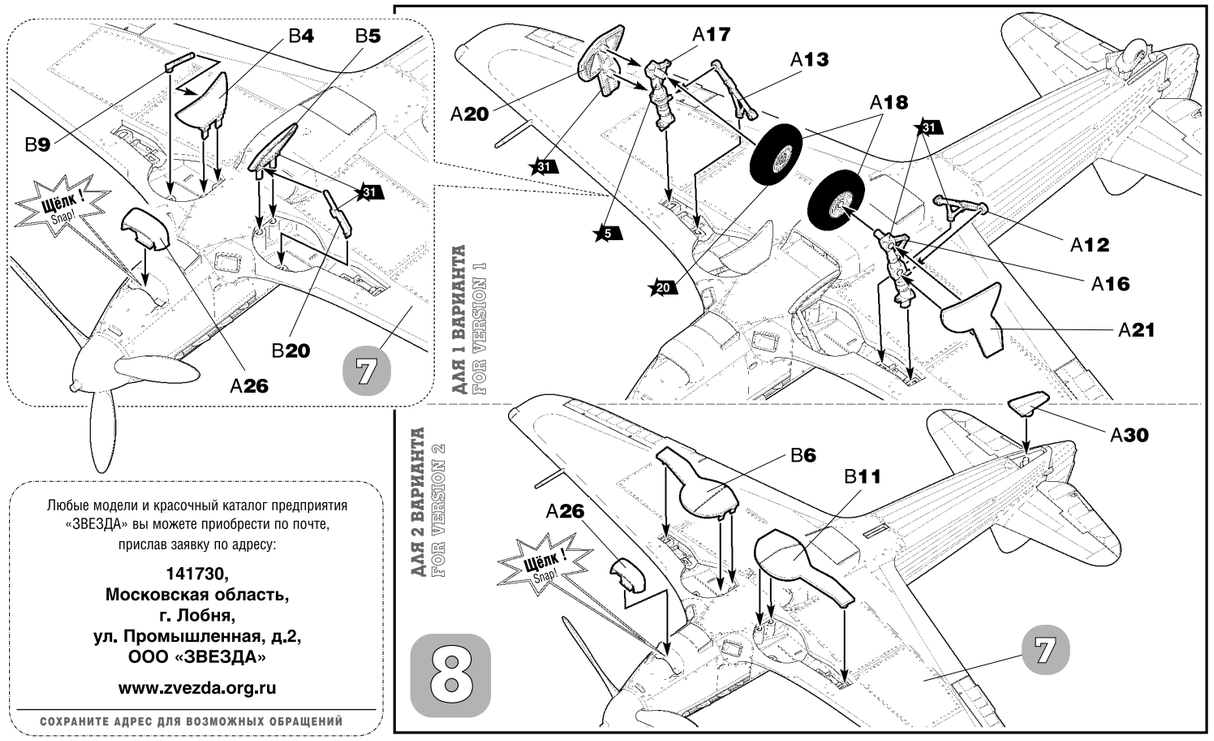

Любые модели и красочный каталог предприятия «ЗВЕЗДА» вы можете приобрести по почте, прислав заявку по адресу:

141730,
Московская область,
г. Лобня,
ул. Промышленная, д.2,
ООО «ЗВЕЗДА»

www.zvezda.org.ru

СОХРАНИТЕ АДРЕС ДЛЯ ВОЗМОЖНЫХ ОБРАЩЕНИЙ

Советский истребитель Як-9Д

Yak-9D Soviet Fighter

ZVEZDA ™

МАСШТАБ / SCALE 1:72

№7313

СДЕЛАНО В РОССИИ / MADE IN RUSSIA

Истребитель Як-9Д с увеличенной дальностью полета и двигателем М-105ПФ являлся одной из наиболее массовых модификаций Як-9 . Повышение дальности полета достигалось путем установки четырех бензобаков на 480 кг. Запас масла был увеличен до 48 кг, полетная масса возросла до 3117 кг. Серийный выпуск длился с марта 1943 г. по июнь 1946 г., было выпущено 3058 экземпляров.

The Yak-9D fighter with extended range and M-105PF engine was one of the most successful modifications of the popularYak-9. An increase in range was achieved by installing four 480 kg fuel tanks. The oil reserve was increased to 48kg, and the flight weight increased to 3,117kg. Production lasted from March 1943 to June 1946, with 3058 examples produced.

СБОРКА МОДЕЛИ / MODEL ASSEMBLY

Строго следуйте инструкции по сборке • Для сборки клей НЕ потребуется • Будьте осторожны с мелкими деталями

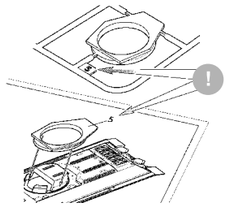

ВАЖНО!
Чтобы не запутаться в нумерации, отрезайте детали от литника только непосредственно перед самой установкой на модель.
Cut off parts one by one, remember the part numbers
IMPORTANT!

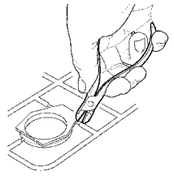

ВАЖНО!
Не «откусывайте» литник вплотную к детали - отступите примерно на 1 мм.
Do not cut off part too tight
IMPORTANT!

ВАЖНО!
Будьте осторожны при работе с острым инструментом
Be careful when using sharp tools
IMPORTANT!

1. Прежде, чем отрезать деталь от литниковой рамки, сверьте её номер с инструкцией.
Before you cut off the detail of the sprue's frame, compare it's number with the instruction.

2. С помощью кусачек отделяйте деталь от рамки.
Separate the parts from frame with cutter

3. Зачистите оставшийся срез острым ножом
Remove the remaining plastic with sharp knife

Follow strictly the assembly instruction • No need of glue for assembly • Be careful with small parts

РАЗМЕЩЕНИЕ ТЕХНИЧЕСКИХ НАДПИСЕЙ / PLACING OF TECHNICAL INSCRIPTIONS

Фирма «Звезда» выражает искреннюю благодарность Кузнецову Сергею Дмитриевичу, Лейко Олегу Юрьевичу, Русецкому Александру Игоревичу, Зенкину Вячеславу Николаевичу, Аверину Андрею Николаевичу, Петрову Геннадию Фёдоровичу и Труфанову Сергею Анатольевичу за помощь в проектировании модели.

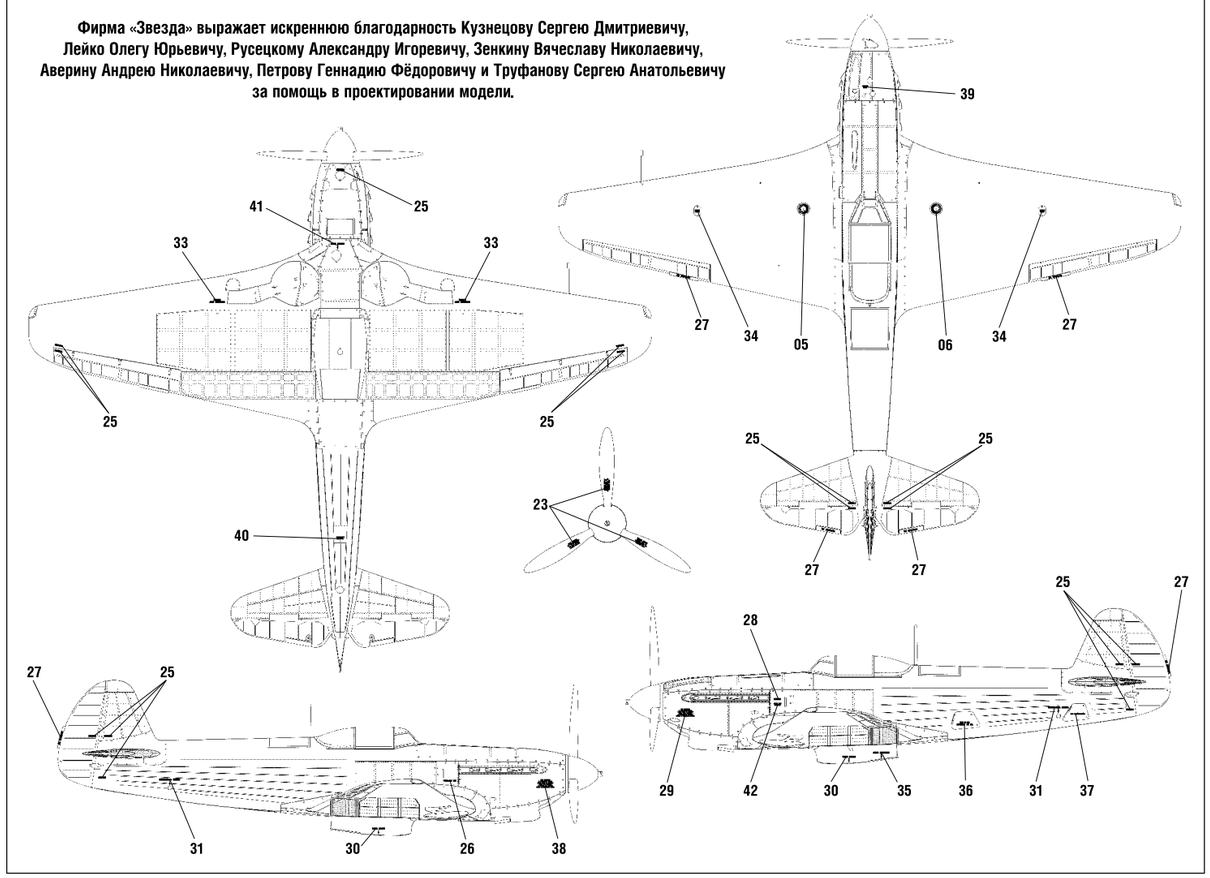

ВАРИАНТЫ СБОРКИ МОДЕЛИ / ASSEMBLING VERSIONS

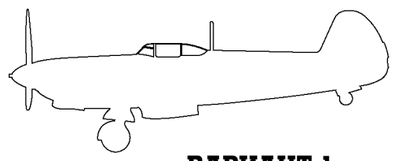

ВАРИАНТ 1
VERSION 1

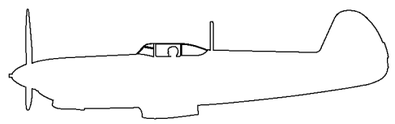

ВАРИАНТ 2
VERSION 2

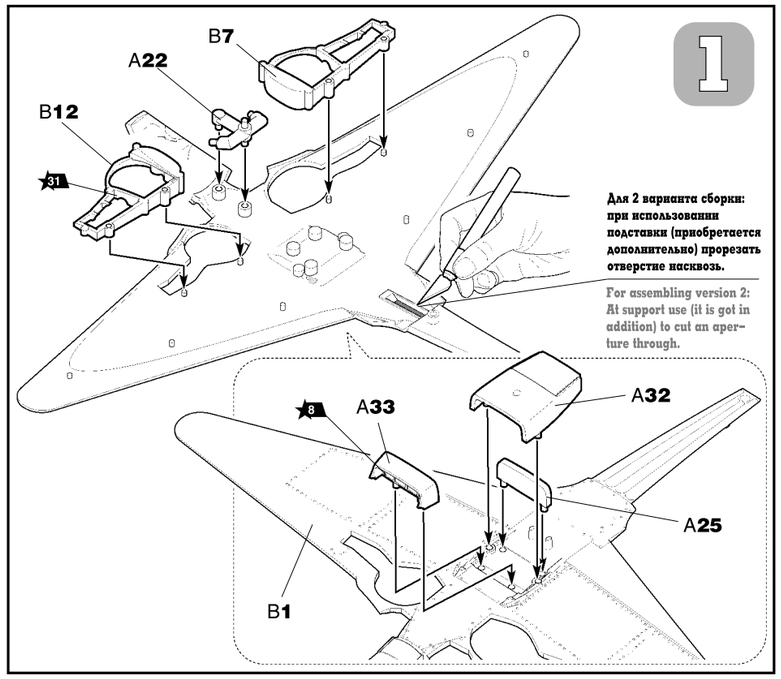

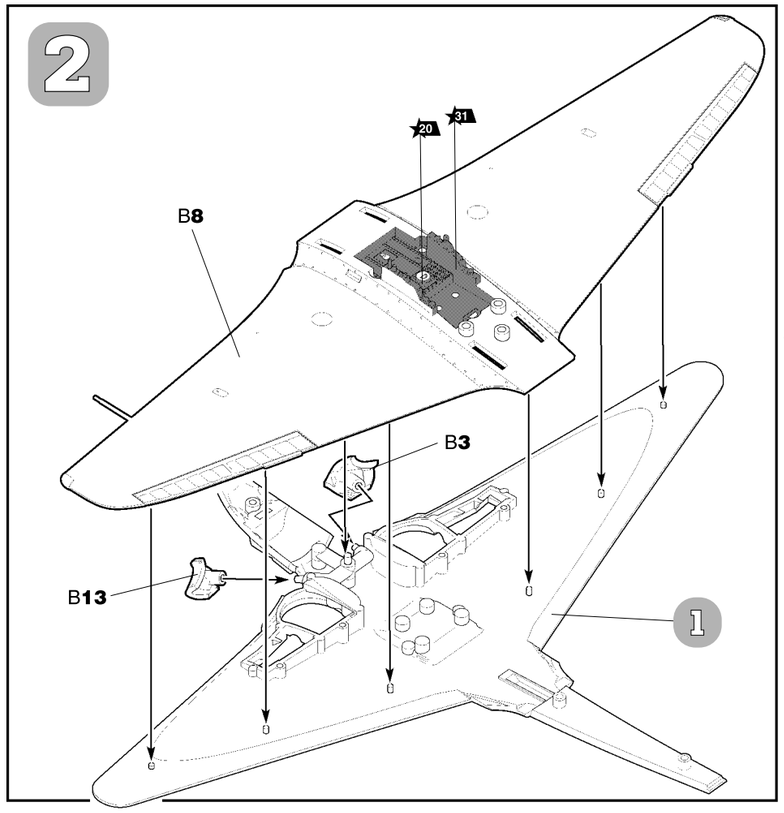
2
B8
B3
B13
20
31
1

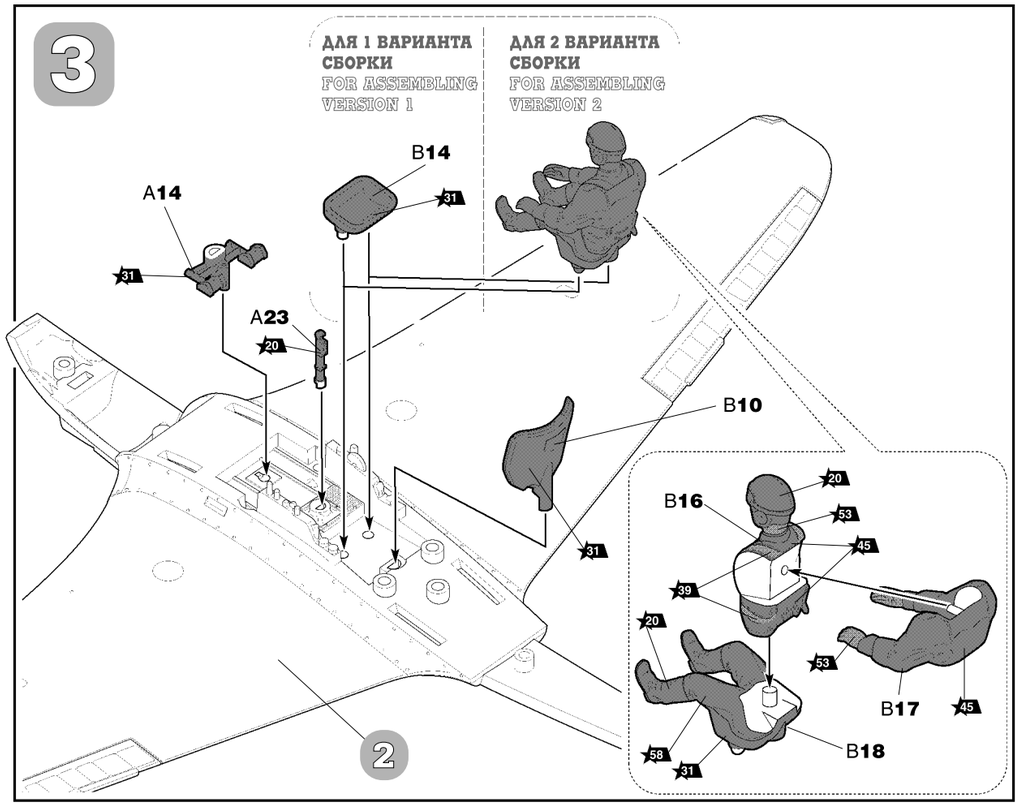
3
ДЛЯ 1 ВАРИАНТА СБОРКИ
FOR ASSEMBLING VERSION 1
ДЛЯ 2 ВАРИАНТА СБОРКИ
FOR ASSEMBLING VERSION 2
A14
B14
A23
B10
B16
B17
B18
20
31
53
45
39
58
2

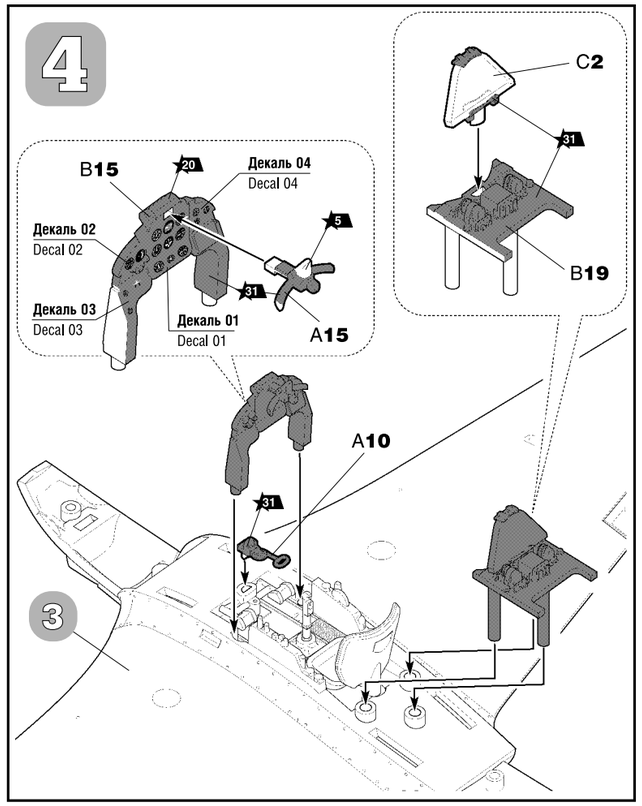
4
C2
B19
B15
Декаль 04
Decal 04
Декаль 02
Decal 02
Декаль 03
Decal 03
Декаль 01
Decal 01
A15
A10
20
31
5
3

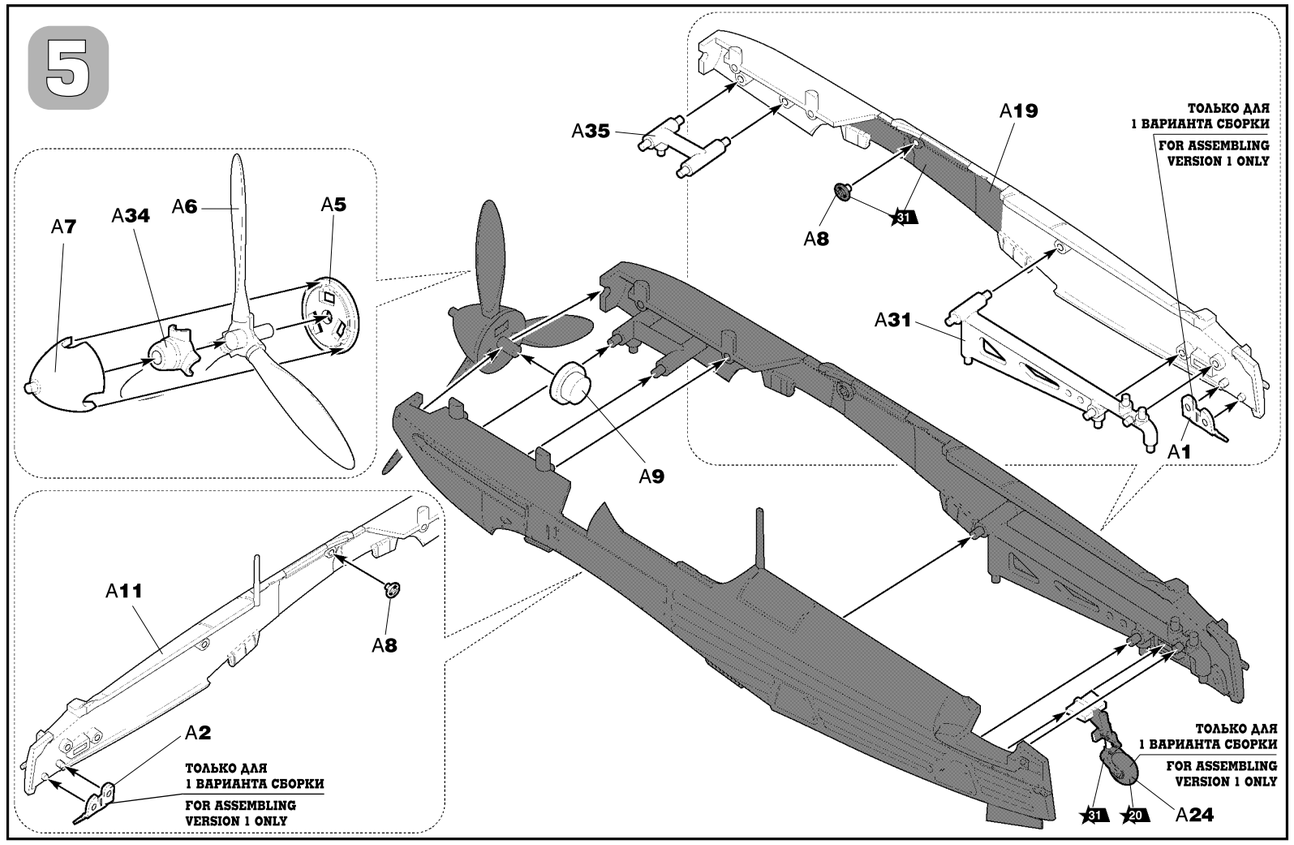
5
A7
A34
A6
A5
A35
A19
A8
A31
A9
A1
A11
A2
ТОЛЬКО ДЛЯ 1 ВАРИАНТА СБОРКИ
FOR ASSEMBLING VERSION 1 ONLY
A24
31
20

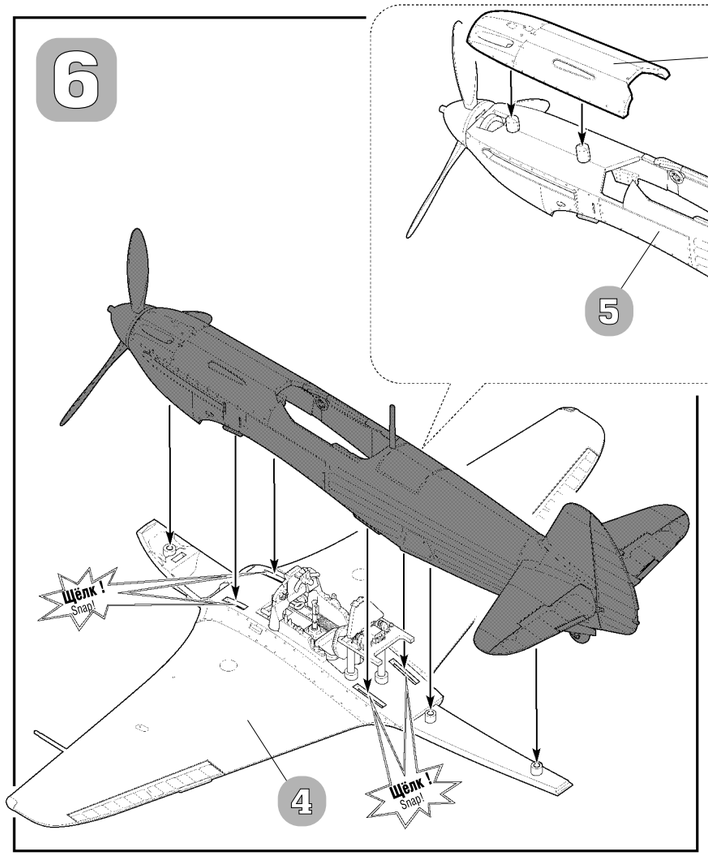
6
A3
A29
A4
5
Щёлк !
Snap!
4

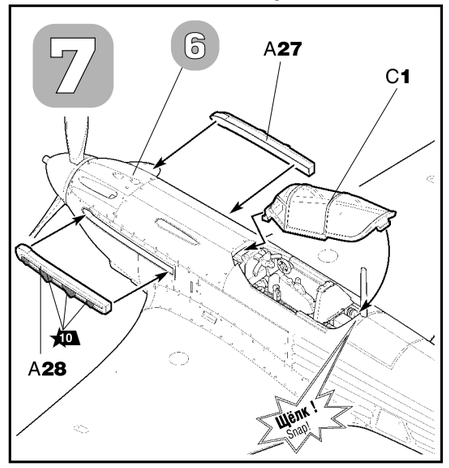
7
6
A27
C1
A28
10
Щёлк !
Snap!