Ту-134А/Б-3

ПАССАЖИРСКИЙ АВИАЛАЙНЕР

ZVEZDA

№7007

МАСШТАБ
SCALE 1:144

CIVIL AIRLINER Tu-134A/B-3

СДЕЛАНО В РОССИИ
MADE IN RUSSIA

ТУ-134

В 1970 году была разработана модификация Ту–134А. На ней установили более совершенные двигатели Д–30 второй серии с уменьшенным расходом топлива и реверсом тяги, сняли тормозной щиток. Число мест увеличили до 76 за счёт удлинения фюзеляжа на 2,1м.
В 1980 году начался выпуск модификации Ту–134Б. На этой модификации вместо носовой кабины штурмана была установлена РЛС (радиолокационная система) «Гроза–134», что позволило совместить функции штурмана и второго пилота и сократить экипаж до 3 человек. Количество мест для пассажиров увеличилось до 80 человек.

TU-134

In 1970 Tu–134A modification was developed. More perfect D–30 engines of the second series with the reduced fuel consumption and a draught reverse were installed, the brake shield was removed as well. Number of places was increased to 76 at the expense of fuselage lengthening on 2,1м.
In 1980 the issue of Tu–134Б modification began. On this modification the navigator RLS (radar–tracking system) "Groza–134" was installed instead of a nasal cabin. It allowed to combine the functions of the navigator and the second pilot and to reduce the crew to 3 people. The quantity of places for passengers was increased to 80 people.

Прежде, чем приступать к сборке модели, внимательно ознакомьтесь с инструкцией.

ВНИМАНИЕ!

Сборку и окраску модели следует проводить в хорошо проветриваемом помещении вдали от источников огня.

Сборку модели производите согласно схеме. Для удобства каждая деталь на сборочной схеме обозначена номером, соответствующим номеру на литниковой рамке.

Детали следует отделять от литников ножом или другим режущим инструментом (соблюдая осторожность при работе с острыми предметами). Места среза деталей зачистите ножом или наждачной бумагой.

Модель рекомендуется окрашивать специальными красками для пластиковых моделей, выпускаемыми предприятием «ЗВЕЗДА».

Приступая к сборке модели, заранее ознакомьтесь со схемой окраски.

Перед окраской модель рекомендуется обезжирить, например, мыльным раствором и тщательно просушить.

Краски и клей в комплект не входят.

Для сборки модели рекомендуется использовать клей, выпускаемый предприятием «ЗВЕЗДА».

Используйте минимальное количество клея. Избегайте его попадания на окрашенные поверхности модели.

ВНИМАНИЕ!

ВАРИАНТЫ СБОРКИ МОДЕЛИ
ASSEMBLING VERSIONS

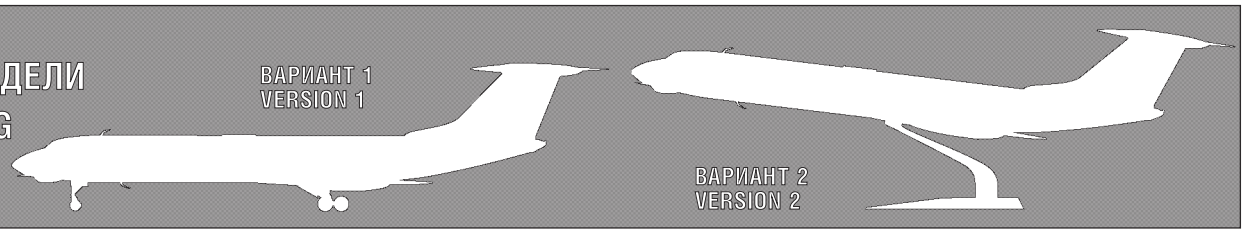

ATTENTION - Useful advice!
Study the instructions carefully prior to assembly. Remove parts from frame with a sharp knife or a pair of scissors and trim away excess plastic. Do not pull off parts. Assemble the parts in numerical sequence. Use plastic cement ONLY and use cement sparingly to avoid damaging the model. Paint small parts before detaching them from frame. Remove paint where parts are to be cemented.

ACHTUNG - Ein nützlicher Rat!
Vor der Montage die Zeichnung aufmerksam studieren. Die einzelnen Montageteile mit einem Messer oder einer Schere vom Spritzling sorgfaltig entfernen.
Eventuelle Grate werden mit einer Klinge oder feinem Schmirgelpapier beseitgt. Keinesfalls die Montageteile mit den Händen entfernen. Bei der Montage der Tafelnumerierung folgen. Die Nummer der schon montierten Teile auf dem Spritzling ankreuzen. Bitte nur Plastikklebstoff verwenden.

ATTENZIONE - Consigli utili!
Prima di iniziare il montaggio, studiare attentamente il disegno. Staccare con molta cura i pezzi dalle stampate, usando un tagliabalsa oppure un paio di forbici e togliere con una piccola lima o con carta vetro fine eventuali sbavature. Mai staccare i pezzi con le mani. Montarli seguendo l'ordine della numerazione delle tavole. Eliminare dalla stampata il numero del pezzo appena montato, facendogli sopra una croce.

ATENCION - Consejos útiles!
Estudiar las instrucciones cuidadosamente antes de comenzar el montaje. Separar las piezas de las bandejas con un cuchillo afilado o un par de tijeras, y retirar el exceso de plàstico o rebaba. No arrancar las piezas. Montar las piezas en orden numèrico. Utilizar SOLAMENTE pegamento para plàstico y en poca cantidad para evitar que se dane el modelo. Pintar las piezas pequeñas antes de separarlas de la bandeja. Retirar la pintura de los lugares por donde se deban pegar las piezas.

ATTENTION - Conseils utiles!
Avant de commencer le montage, ètudier attentivement le dessin. Dètacher avec beaucoup de soin les morceaux des moules en usant un massicot ou bien un pair de cisaux et couper avec une petite lame ou avec de papier de vitre fin èbarbages eventuels. Jamais dètacher les morceaux avec les mains. Monter les en suivant l'ordre de la numèration des tables. Eliminer de la moule le numèro de la pièce qui vient d'ètre montèe, en le biffant avec une croix. Employer seulement de la colle pour polystirol.

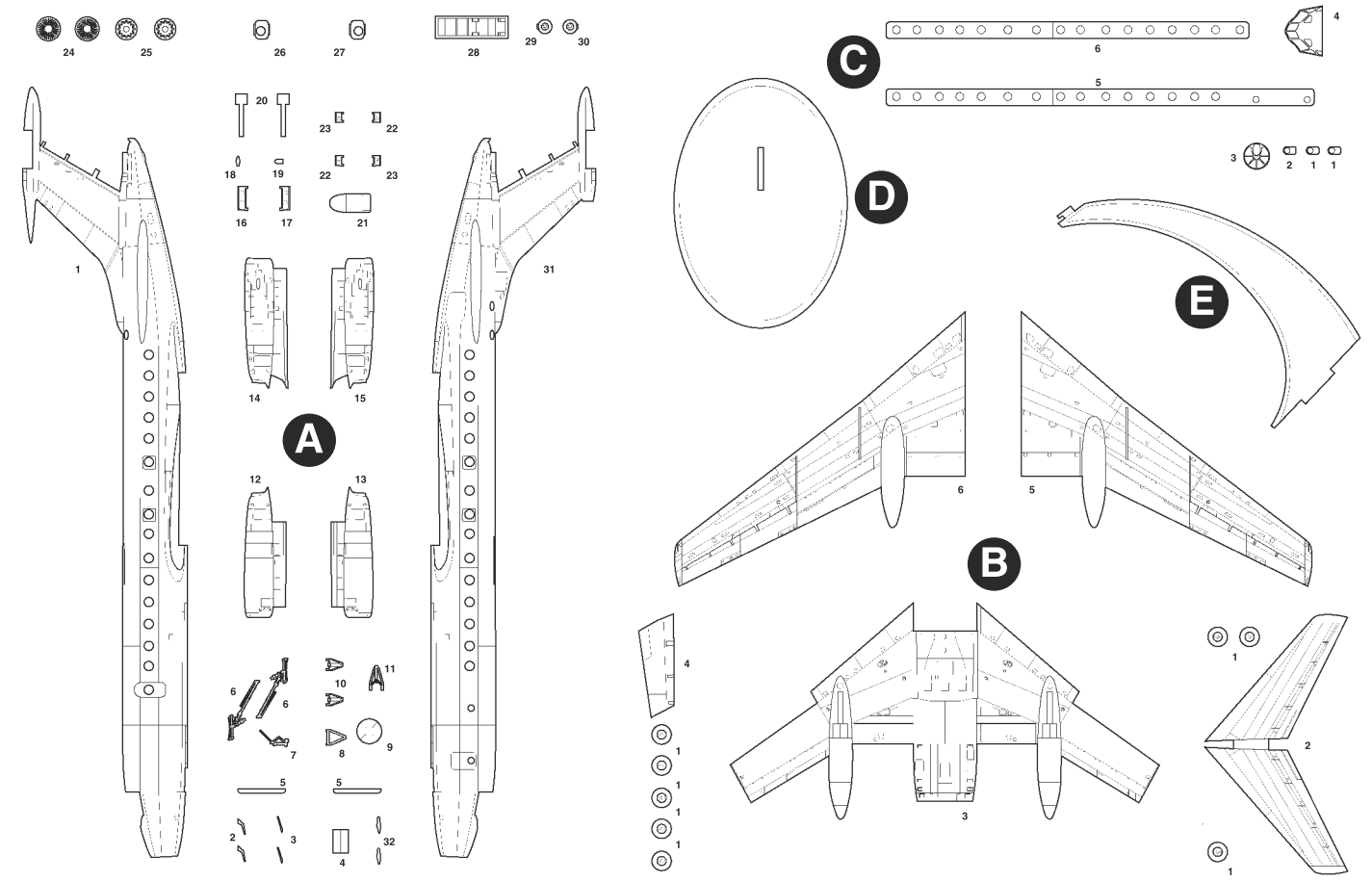
A
B
C
D
E

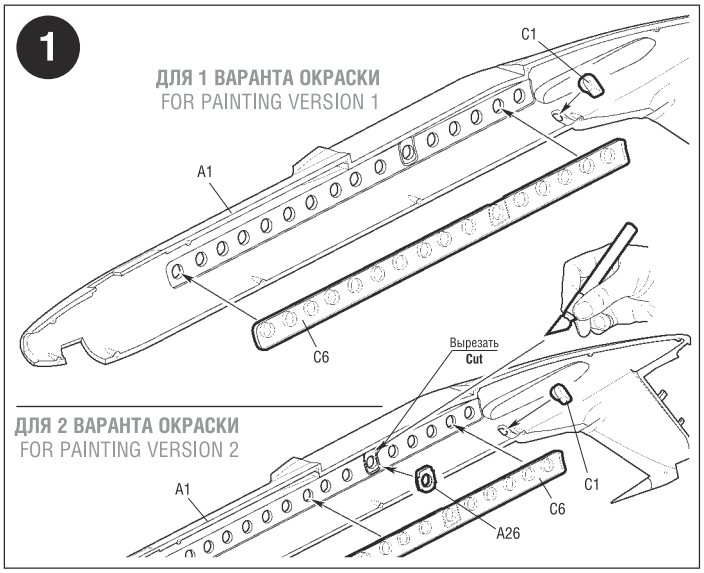
1
ДЛЯ 1 ВАРАНТА ОКРАСКИ
FOR PAINTING VERSION 1
C1
A1
C6
Вырезать
Cut
ДЛЯ 2 ВАРАНТА ОКРАСКИ
FOR PAINTING VERSION 2
A1
A26
C6
C1

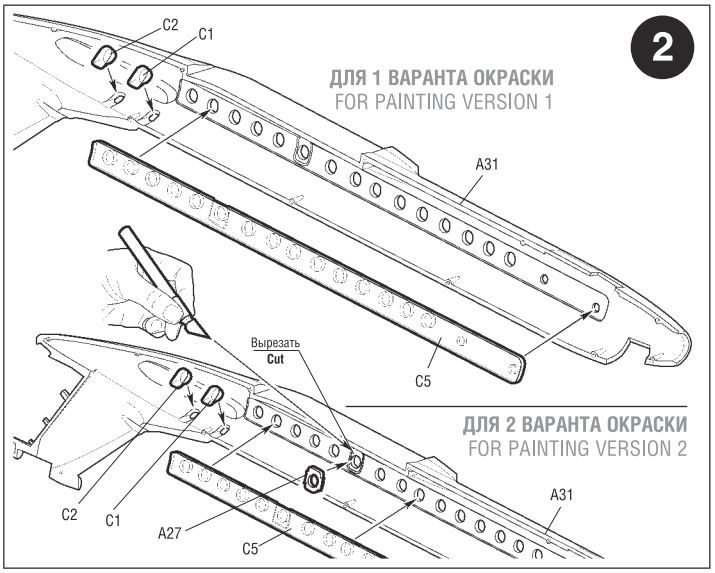
2
C2
C1
ДЛЯ 1 ВАРАНТА ОКРАСКИ
FOR PAINTING VERSION 1
A31
C5
Вырезать
Cut
ДЛЯ 2 ВАРАНТА ОКРАСКИ
FOR PAINTING VERSION 2
C2
C1
A27
C5
A31

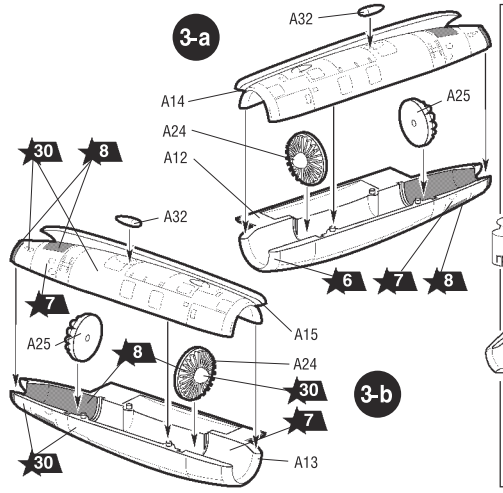
3-a
A32
A14
A25
A24
A12
30
8
6
7
8
A32
7
A15
A25
8
A24
30
3-b
7
30
A13

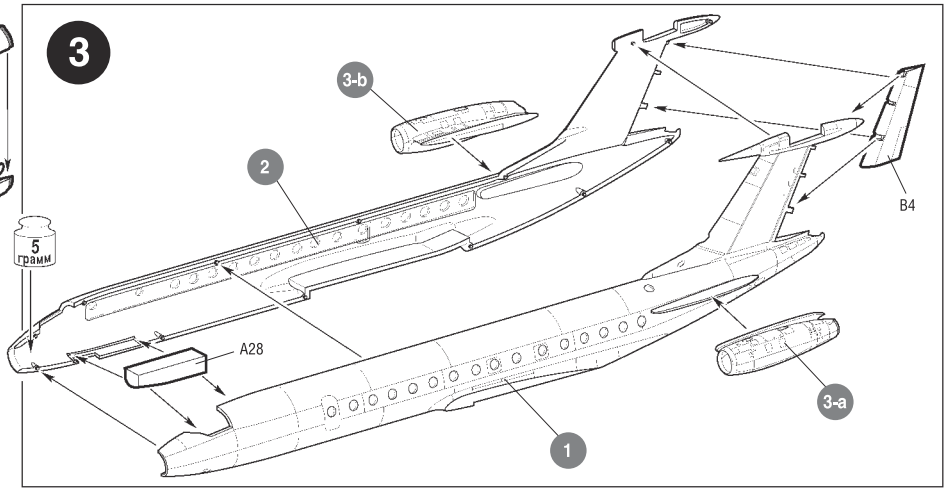
3
3-b
2
B4
5
грамм
A28
3-a
1

Любые модели и красочный каталог
предприятия «ЗВЕЗДА»
вы можете приобрести по почте,
прислав заявку по адресу:

141730, Московская обл.,
г. Лобня,
ул. Промышленная, д.2,
ООО «ЗВЕЗДА»

www.zvezda.org.ru

СОХРАНИТЕ ЭТОТ КУПОН
ДЛЯ ВОЗМОЖНЫХ ОБРАЩЕНИЙ

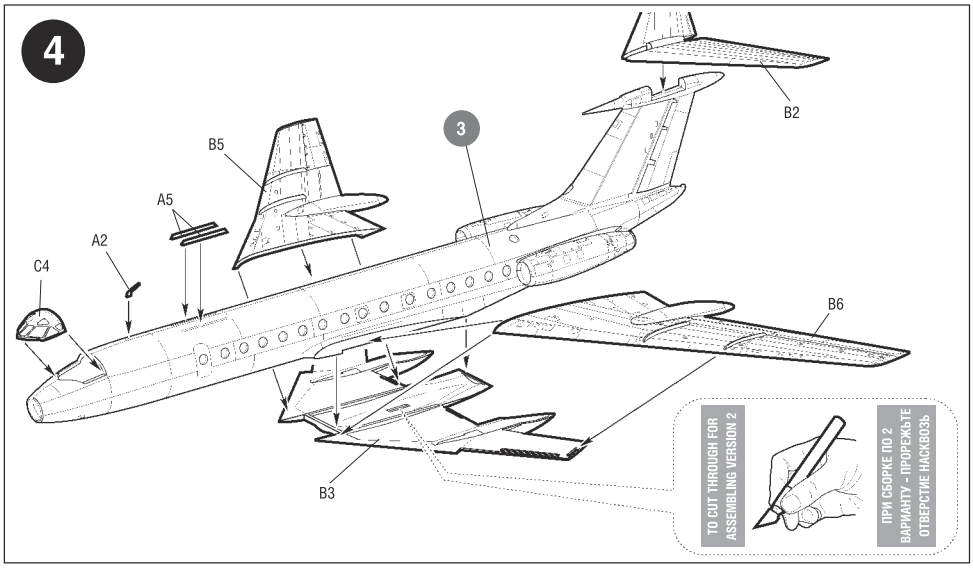

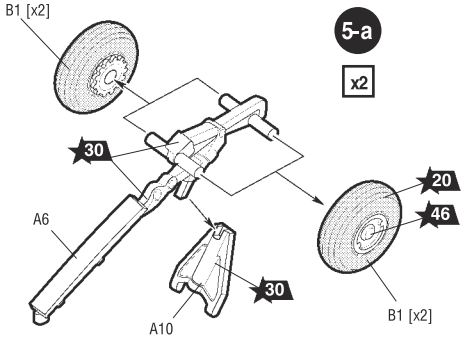

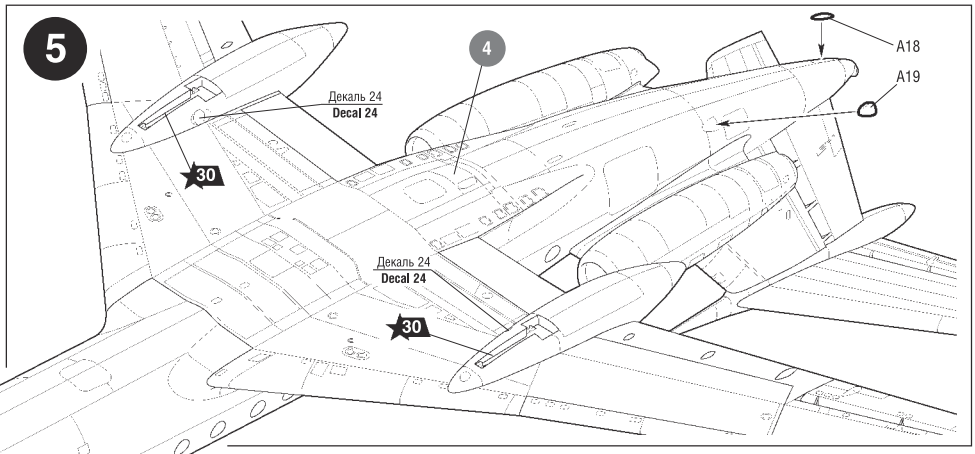

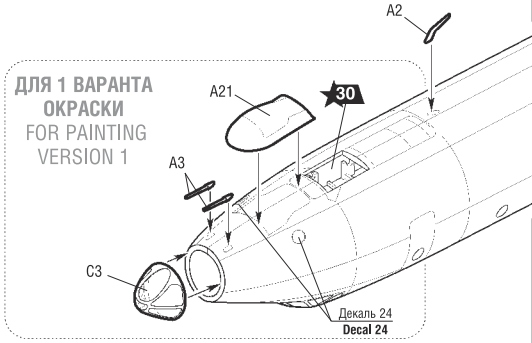

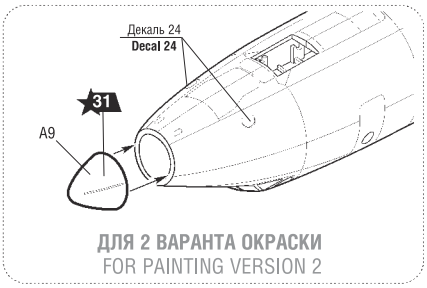

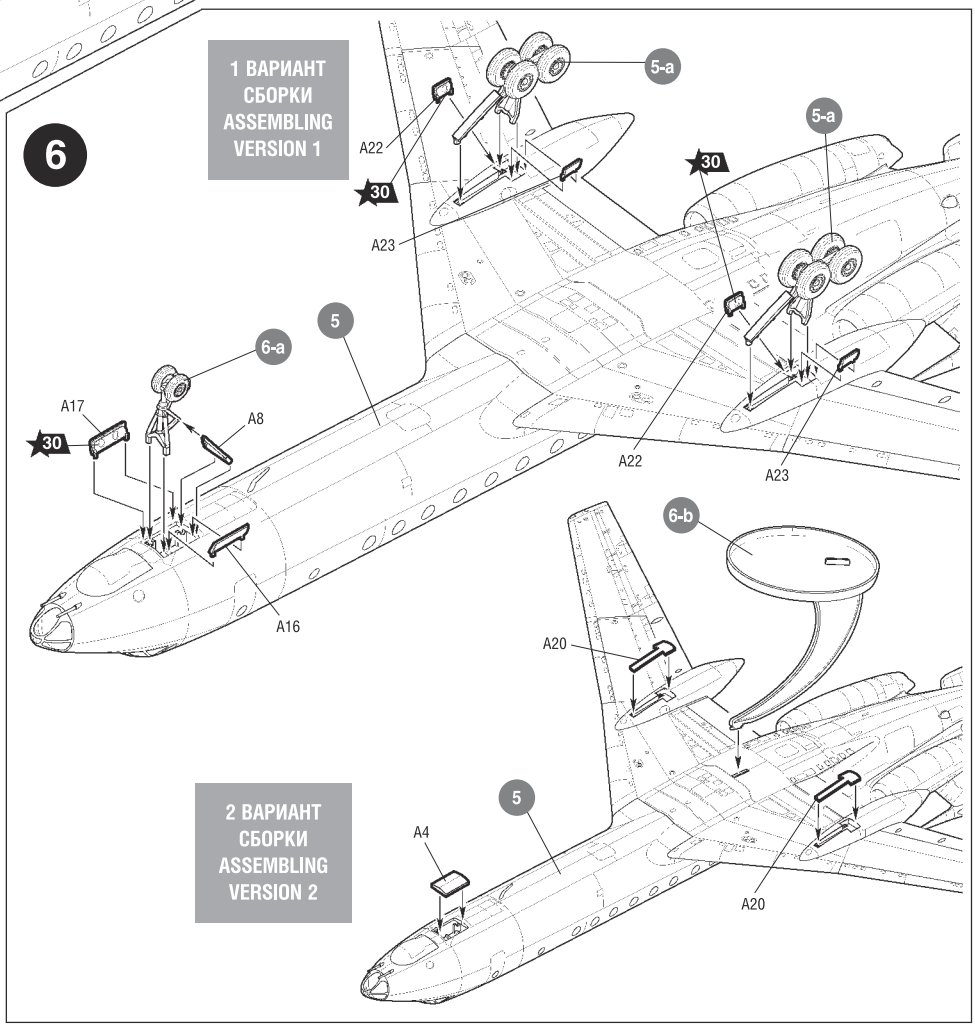

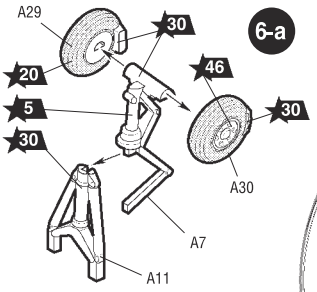

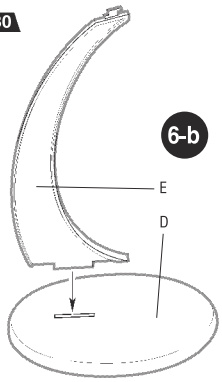

ОКРАСКА МОДЕЛИ

THE MODEL PAINTING

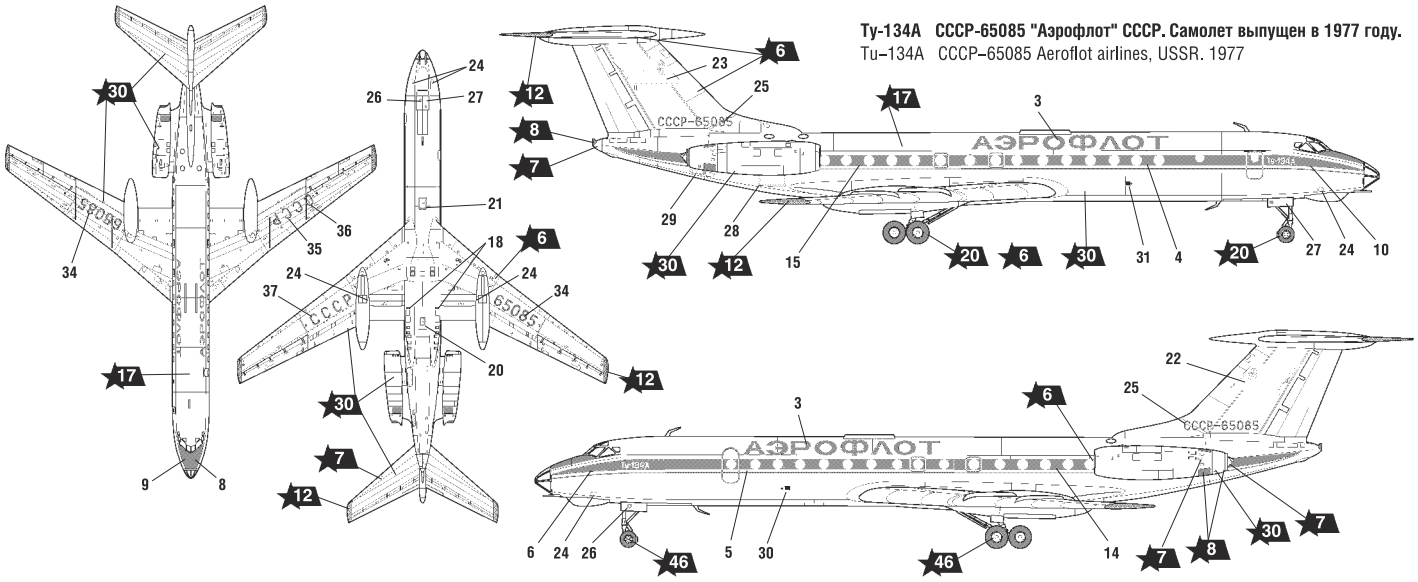

Ту-134А СССР-65085 "Аэрофлот" СССР. Самолет выпущен в 1977 году.
Tu–134A СССР–65085 Aeroflot airlines, USSR. 1977

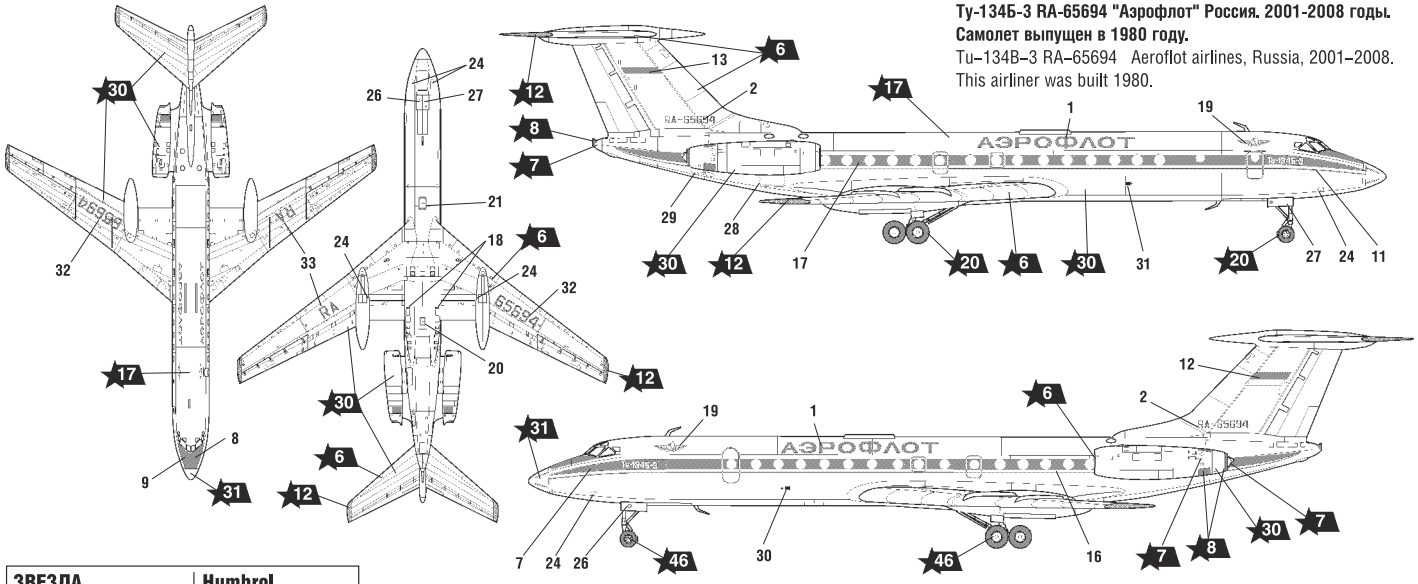

Ту-134Б-3 RA-65694 "Аэрофлот" Россия. 2001-2008 годы. Самолет выпущен в 1980 году.
Tu–134B–3 RA–65694 Aeroflot airlines, Russia, 2001–2008. This airliner was built 1980.

ЗВЕЗДА		Humbrol	
5	серебро	191	chrome silver
6	алюминий	56	aluminium
7	сталь	27003	polished steel
8	вороненая сталь	53	gunmetal
12	красный	60	scarlett
17	белый	34	white
20	черный	33	black
30	светло–серый	129	gull grey
31	серый	125	dark grey
46	ярко–зеленая	131	signal green

ИСПОЛЬЗУЕМЫЕ ЦВЕТА
THE COLORS USED

DECAL

ДЕКАЛЬ

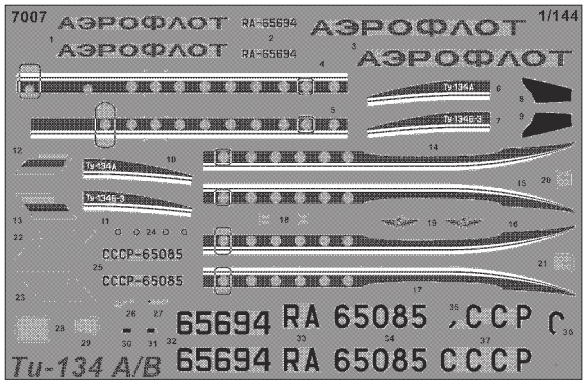

ИСПОЛЬЗОВАНИЕ СДВИЖНЫХ КАРТИНОК (ДЕКАЛЕЙ)

DIRECTIONS FOR APPLYING THE DECALS

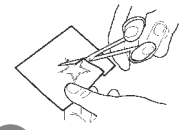

1

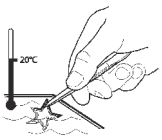

2 **~30 секунд.**
~30 sec.

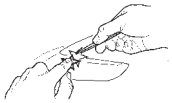

3

4 **Промокнуть салфеткой.**
To dry up with cloth.